Produkt zgodny z normami: **EN**71, **EN**62115.
Product complies with: **EN**71, **EN**62115.
Produkt konform mit den Normen: **EN**71, **EN**62115.

TOYZ® by CARETERO

INSTRUKCJA UŻYTKOWANIA/ USER MANUAL/ BEDIENUNGSANLEITUNG

POJAZD AKUMULATOROWY
BATTERY OPERATED RIDE-ON CAR
BATTERIEBETRIEBENES FAHRZEUG

SOLO

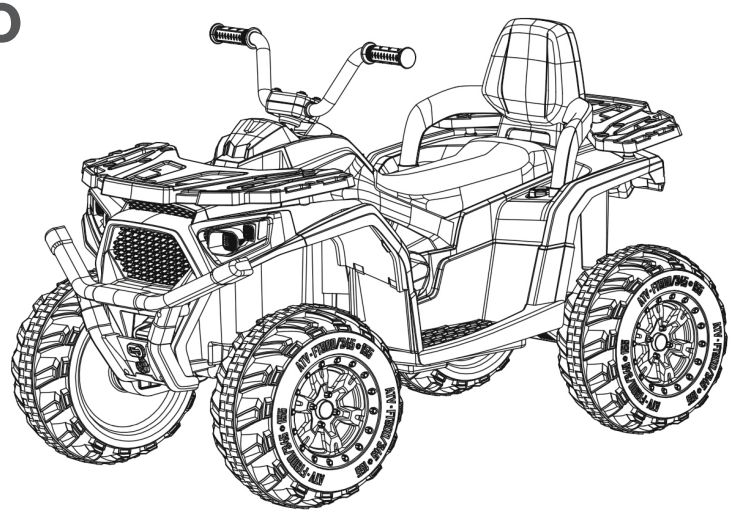

WAŻNE! Prosimy o uważne przeczytanie niniejszej instrukcji użytkowania przed pierwszym użyciem produktu. Instrukcję należy zachować na wypadek potrzeby ponownego z niej skorzystania.

IMPORTANT! Please read these instructions carefully before the first use of the product. This manual should be kept for future use.

WICHTIG! Wir bitten um genaues Durchlesen dieser Bedienungsanleitung vor der ersten Anwendung des Produkts. Die Bedienungsanleitung ist für den Fall der Notwendigkeit ihrer erneuten Nutzung aufzubewahren.

SOLO CE

SOLO

Dziękujemy za zakup pojazdu akumulatorowego **Toyz by Caretero SOLO.**
Kupili Państwo nowoczesny produkt wysokiej jakości.
Jesteśmy przekonani, że zapewni on Państwa maluchowi bezpieczeństwo i pomoże w jego harmonijnym rozwoju.
Zachęcamy do zapoznania się z naszą kompletną ofertą na stronie **www.toyz.pl.**
Czekamy również na wszelkie uwagi dotyczące użytkowania naszych produktów.

Zespół marki Toyz by Caretero.

Thank you for choosing the **Toyz by Caretero SOLO** battery operated ride-on car.
You bought a modern, high quality product.
We are sure it will help your child in safe, harmonious growth.
We encourage you to learn about our full offer on our website: **www.toyz.pl**
Should you have any remarks about this product, feel free to share them with us.

Toyz by Caretero TEAM.

Wir danken Ihnen für den Kauf des batteriebetriebenen Fahrzeugs **Toyz by Caretero SOLO**. Sie haben ein modernes Produkt von hoher Qualität erworben. Wir sind überzeugt, dass es Ihrem Kind Sicherheit garantiert und es bei der harmonischen Entwicklung unterstützt. Wir laden Sie herzlich dazu ein, sich mit unserem vollständigen Angebot auf der Website **www.toyz.pl** bekannt zu machen. Außerdem nehmen wir gern Anmerkungen und Hinweise zur Nutzung unserer Produkte entgegen.

Toyz by Caretero MANNSCHAFT.

www.toyz.pl :)

PL LISTA CZĘŚCI

karoseria	1 pc	koła przednie	2 pcs
oparcie	1 pc	koła tylnie	2 pcs
pilot zdalny	1 pc	kierownica	1 pc
ładowarka	1 pc	kołpaki	4 pcs
instrukcja	1 pc	półki	2 pcs

UWAGA: Przed złożeniem samochodu należy sprawdzić, czy w pudełku znajdują się wszystkie wymienione części.

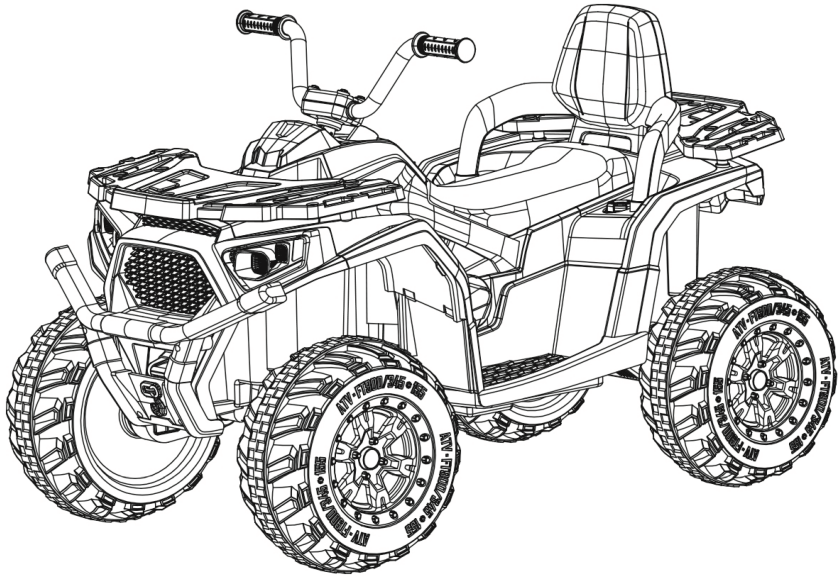

PL DANE TECHNICZNE

akumulator	12V 7Ah (1 sztuka)
silnik	12V 54W (2 sztuki)
ładowarka	wejście: AC220V, 50Hz, wyjście: DC12V 700A
maksymalne obciążenie	30 kg
czas użytkowania	do 2 godzin po pełnym naładowaniu
prędkość	3.5 km/h
wiek użytkownika	3-8 lat

PL INSTRUKCJA UŻYTKOWANIA

OSTRZEŻENIA: Produkt może być złożony wyłącznie przez osobę dorosłą. Produkt nie jest odpowiedni dla dzieci poniżej 3. roku życia. Przed pierwszym użyciem, koniecznie naładuj akumulatory do pełna (około 10-12 godzin), w przeciwnym razie może dojść do nieodwracalnego uszkodzenia akumulatorów. Pojazd powinien być zawsze używany pod nadzorem osoby dorosłej. Produkt zawiera małe elementy, Pojazdu nie wolno używać w ciemności. Napotkanie przez dziecko niespodziewanych przeszkód może być przyczyną wypadku. Pojazdu należy używać tylko w ciągu dnia lub na dobrze oświetlonym terenie. Nie zaleca się jazdy po mokrych powierzchniach lub zboczach o nachyleniu powyżej 15 stopni. Nie należy korzystać z pojazdu na zewnątrz w czasie opadów deszczu lub śniegu. Przed zmianą kierunku z jazdy w przód/tył należy całkowicie zatrzymać pojazd. Regularnie sprawdzaj wszystkie połączenia kabli, akumulatorów. Sprawdzaj wszystkie elementy pojazdu, czy nie uległy uszkodzeniu. Jeśli jakikolwiek element pojazdu uległ uszkodzeniu, zaprzestań użytkowania pojazdu i skontaktuj się ze sprzedawcą. Jeśli nie używasz pojazdu przez dłuższy czas, odłącz kable od akumulatorów. Bezpieczny okres użytkowania produktu wynosi 3 lata.

PL INSTRUKCJA MONTAŻU

1

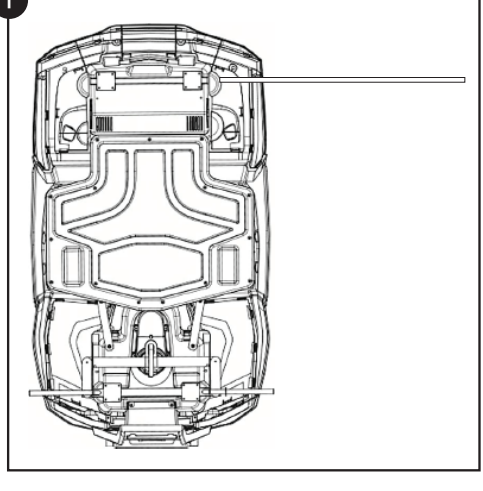

MONTAŻ OSI

Zamontuj tylną oś i umieść tylną oś bezpośrednio w odpowiedniej pozycji z tyłu nadwozia samochodu.

2

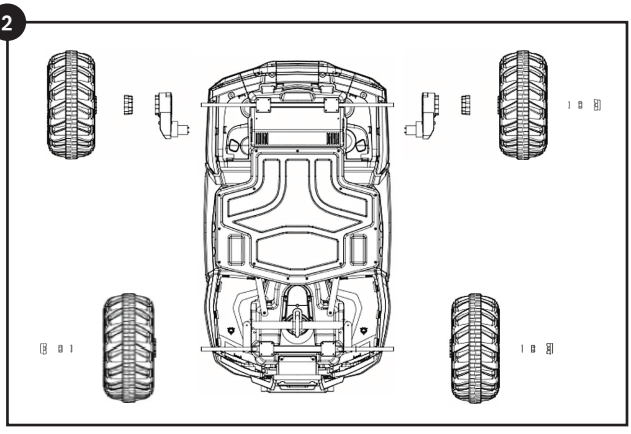

MONTAŻ KÓŁ

Koła przednie i tylne,montuje się poprzedzając uszczelką którą nakłada się po lewej i prawej stronie przedniej osi, następnie nakładamy koła, mocujemy nakrętkami i zaciskamy kołpak.

3

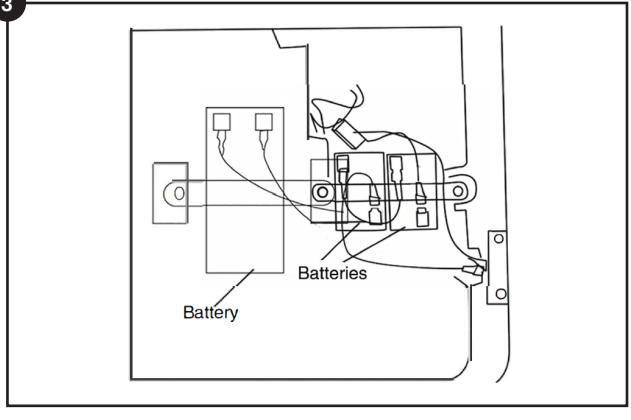

PODPIĘCIE ZASILANIA

Otwórz komorę akumulatora pod siedzeniem, zdejmij plastikową nasadkę z gniazda akumulatora i podepnij czerwone gniazdo z czerwoną wtyczką na akumulatorze. Upewnij się, że muzyka i światła działają prawidłowo.

4

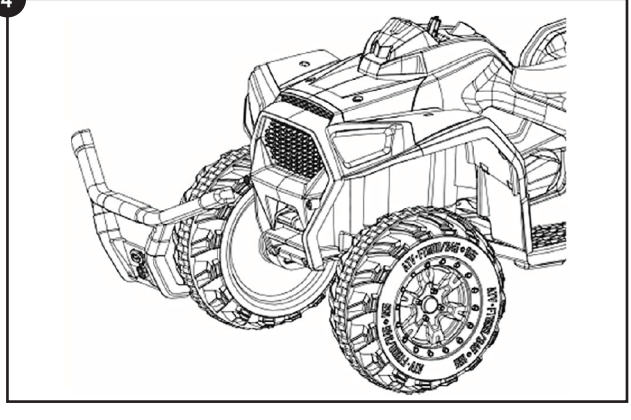

MONTAŻ ZDERZAKA

Ustaw przedni zderzak w odpowiedniej pozycji karoseria, z możliwością zamocowania czterema śrubami.

5

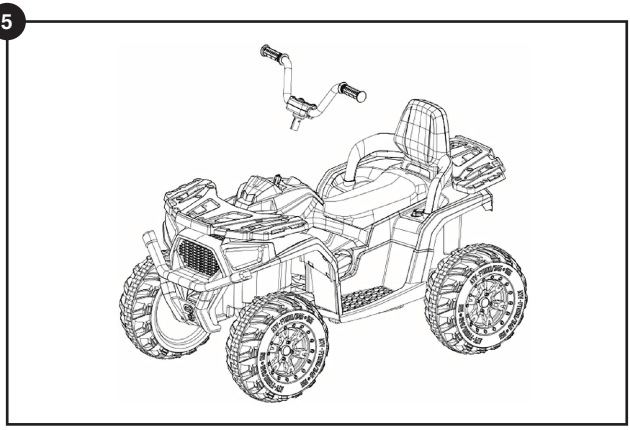

MONTAŻ KIEROW NICY

Nałóż kierownice na wał kierown-iczy, następnie zamocuj za pomocą nitki

6

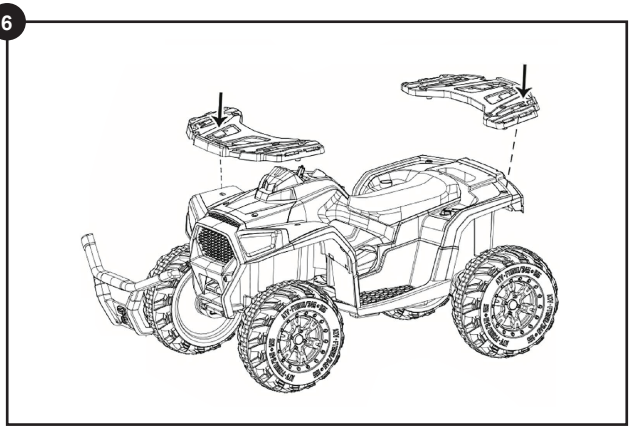

MONTAŻ PÓŁEK

Połóż odpowienie półki na wyznaczone miejsca z dziurami na śruby w celu montażu.

7

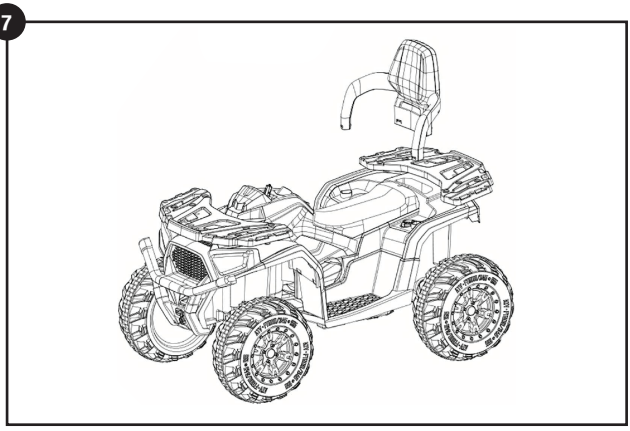

MONTAŻ OPRACIA

Zamontuj oparcie i przymocuj za pomocą klamr w miejscu przeznaczonym dla opracia.

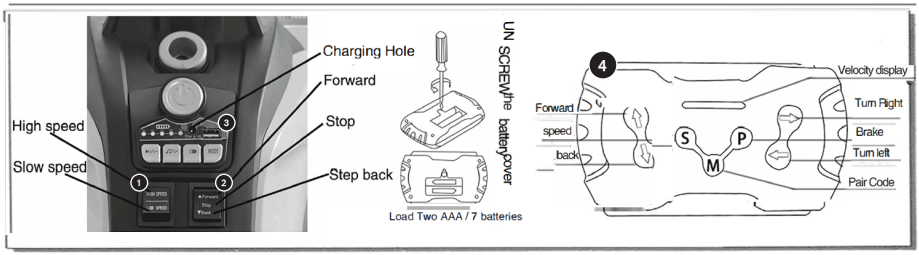

1. Przełącznik prędkości
2. Przełącznik kierunku
3. Odtwarzacz muzyki
4. Pilot zdalny

1. Jeździec ręczny siada i włącza zasilanie. Przełącznik przód/stop/tył
ustaw "do przodu", przełącznik nożny, samochód do przodu, zwolnij pedał nożny, zatrzymaj samochód. Do przodu/
Przełącznik stop/back ustawiony "wstecz", krok na przełącznik nożny, samochód jedzie do tyłu, zwolnij;
przełącznik nożny, zatrzymaj samochód. Przełącznik przód/stop/tył jest na biegu "stop", a samochód
nie mogę biegać.

2. Pilot pokazuje, że dopasowanie kodu jest wymagane przy pierwszym użyciu. ten
produkt posiada wbudowaną pamięć, do wymiany baterii nie jest wymagane dopasowanie kodu.
2.1 Wyłącz zasilanie pojazdu, przytrzymaj przycisk "m" na pilocie, przez 3 sekundy po tym, jak pierwsza lampka zacznie migać, zwolnij klawisz.
2.2 W tym momencie możemy włączyć pojazd, jeżeli światło świeci światłem ciągłym to oznacza że udało się sparować pilot
2.3 Gdy pilot nie jest używany, 10 sekund przejdzie w stan hibernacji,
naciśnij dowolny klawisz, aby go włączyć.
2.4 Opis funkcji klawiszy: "/\" do przodu, "V" do tyłu, "<" skręt w lewo, ">" skręt w prawo, "s" prędkość, hamulec "p", naciśnij klawisz "s", aby ustawić prędkość, jedno światło dla niskiej prędkości, dwa światła dla średniej prędkości, trzy pełne światła dla dużej prędkości, cofanie tylko ze średnią prędkością. Naciśnij klawisz "P" aby zablokować koła, wszystkie światła powinny migać, aby odblokować koła ponownie naciśnij klawisz “P”;

WKŁADANIE BATERII DO RC

Do zasilania RC potrzebne są dwie baterie AA 1,5V. Zdejmij pokrywę baterii, odkręcając znajdującą się na niej śrubę. Zdejmij pokrywę. Włóż baterie zgodnie z rysunkiem do pojemnika na baterie. Załóż z powrotem pokrywę i zablokuj ją, dokręcając śrubę.

PL ŁADOWANIE AKUMULATORA

UWAGI DO ŁADOWANIA AKUMULATORÓW

• Przed pierwszym użyciem pojazdu, koniecznie naładuj baterie do pełna. Zawsze podłączaj najpierw końcówkę ładowarki do gniazda ładowania, a następnie włóż wtyczkę ładowarki do gniazdka (ładowarkę
może obsługiwać wyłącznie osoba dorosła, nigdy nie pozwalaj swojemu dziecku na używanie ładowarki).
• Kiedy pojazd zaczyna tracić moc (jeździ z dużo mniejszą prędkością, niż normalnie), koniecznie rozpocznij ładowanie akumulatorów przed całkowitym ich rozładowaniem.
Ładowanie powinno odbywać się w sposób ciągły przez 10-12 godzin. Nie należy ładować akumulatorów dłużej niż 20 godzin.
• Normalnym zjawiskiem jest nagrzewanie się akumulatorów i ładowarki podczas ładowania (max. 60°C).
• Nigdy nie załączaj pojazdu podczas ładowania akumulatorów.
• Do ładowania używaj wyłącznie ładowarki dostarczonej z pojazdem. Nie używaj innych akumulatorów niż te dostarczone z pojazdem.
• Nigdy nie używaj nowych i starych baterii oraz baterii różnego typu jednocześnie (zasilanie pilota).
• Akumulatory powinny być ładowane przynajmniej raz w miesiącu, także wtedy, gdy pojazd nie jest używany. Ma to zabobiec całkowitemu rozładowaniu akumulatorów i jego potencjalnemu uszkodzeniu.
• Nigdy nie doprowadzaj do zwarcia układu elektrycznego.
• Gniazdo zasilania znajduje się POD MASKĄ.
• Podczas ładowania PRZEŁĄCZNIK ZASILANIA powinien znajdować się w pozycji OFF.
ZAPOBIEGANIE POŻAROWI I PORAŻENIU PRĄDEM:
• NIGDY nie dokonuj zmian w instalacji elektrycznej. Manipulowanie przy instalacji elektrycznej może spowodować porażenie prądem, pożar lub wybuch, a także trwale uszkodzić instalację.
• Nie dopuszczaj do bezpośredniego kontaktu pomiędzy zaciskami. Może to wywołać pożar lub wybuch.
• Nie dopuszczaj do kontaktu baterii lub ich części z jakimikolwiek płynami.
• Ładowarki nie należy otwierać. Nieosłonięte przewody i obwody elektryczne wewnątrz obudowy mogą spowodować porażenie prądem.

PL UTYLIZACJA AKUMULATORA

• Hermetyczny akumulator kwasowo-ołowiowy należy poddać recyklingowi lub składować w sposób przyjazny dla środowiska.
• Nie należy wrzucać akumulatora kwasowo-ołowiowego do ognia. Może dojść do wybuchu lub wycieku.
• Nie należy wyrzucać akumulatora kwasowo-ołowiowego do zwykłego śmietnika. Spalanie, składowanie lub mieszanie hermetycznych akumulatorów kwasowo-ołowiowych z odpadami komunalnymi jest niezgodne z prawem.
• Oddaj zużyty akumulator do lokalnego autoryzowanego punktu recyklingu akumulatorów kwasowo-ołowiowych, na przykład do sprzedawcy akumulatorów samochodowych.
• Aby uzyskać więcej informacji na temat przyjaznego środowisku recyklingu i utylizacji akumulatorów kwasowo-ołowiowych, skontaktuj się z lokalnymi organami odpowiedzialnymi za gospodarowanie odpadami.
• Akumulator może ładować wyłącznie osoba dorosła. Przed użyciem należy naładować baterię!

PL ROZWIĄZYWANIE PROBLEMÓW

opis problemu	prawdopodobna przyczyna	rozwiązywanie problemu
pojazd nie jedzie	zbyt niskie napięcie akumulatorów	naładuj akumulatory do pełna
	uszkodzony akumulator	wymień akumulator na nowy
	odłączenie kabli	podłącz ponownie złącza kabli
	uszkodzony silnik	napraw lub wymień silnik
	poluzowanie tylnego koła	popraw montaż koła
	przepalony bezpiecznik	wymień bezpiecznik na nowy
	wyłączone zasilanie	użyj włącznika zasilania
pojazd jedzie powoli	niski stan akumulatorów	naładuj akumulatory do pełna
	uszkodzenie silnika	wymień silnik na nowy
	nierówna nawierzchnia	używaj pojazdu na równej drodze
	przeciążenie	maksymalna ładowność to 25 kg
	zużycie akumulatorów	wymień akumulatory na nowe
akumulatory nie ładują się	uszkodzona ładowarka lub akumulator	wymień element na nowy
	uszkodzenie gniazda ładowania	wymień gniazdo na nowe
	ładowarka nie podłączona	podłącz ładowarkę do gniazdka
krótki zasięg	akumulatory nie naładowane do pełna	naładuj akumulatory do pełna
	zużycie akumulatorów	wymień akumulatory na nowe
zacinanie się podczas jazdy	poluzowane okablowanie	podłącz ponownie okablowanie
	zużycie silnika	wymień silnik na nowy
głośna praca pojazdu	uszkodzenie silnika	napraw lub wymień silnik
pilot nie działa	wyładowanie baterii pilota	wymień baterie na nowe
	pojazd poza zasięgiem	podejdź bliżej do pojazdu
	zakłócenia elektromagnetyczne	oddal się od pola magnetycznego
	uszkodzenie nadajnika	wymień na nowy
	uszkodzenie odbiornika	wymień na nowy

EN LIST OF PARTS IN THE BOX

body	1 pc	front wheels	2 pcs
backrest	1 pc	rear wheels	2 pcs
remote control	1 pc	handlebars	1 pc
charger	1 pc	hubcaps	4 pcs
manual	1 pc	shelves	2 pcs

WARNING: Before assembling the car, please check if all listed parts are present in the box.

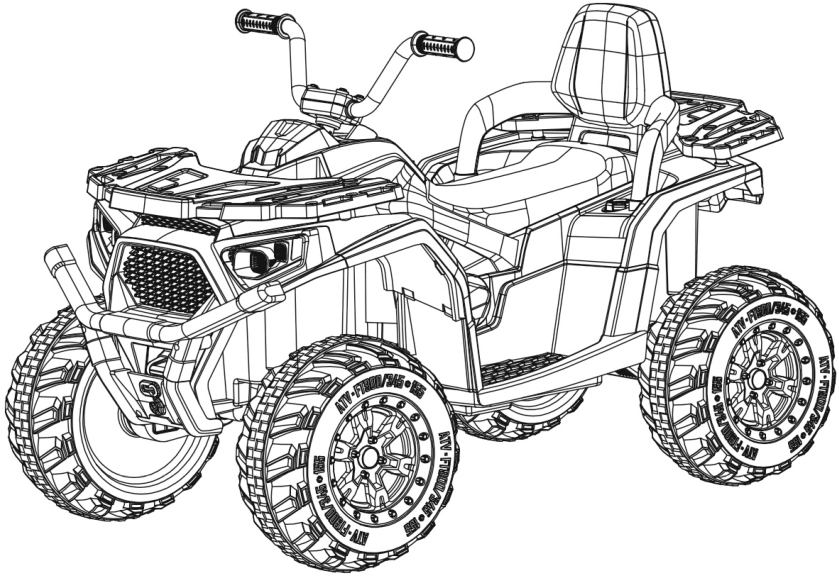

EN TECHNICAL DATA

battery	12V 7Ah (1 pcs)
motor	12V 54W (2 pcs)
AC charger input	input: AC220V, 50Hz, output: DC12V 1A
load limit	30 kgs
usage time up to 2 hours after full charging	up to 2 hours after full charging
max speed	3.5 km/h
user age	37-96 months

EN USING INSTRUCTIONS

WARNINGS: This product must be assembled by an adult. This product is not suitable for children under 3 years of age. Before the first use, make sure to charge the batteries fully (about 16 hours of charging), otherwise the batteries may become damaged beyond repair.
The product contains s mall parts, which are for adult assembly only. Keep small children away when assembling.
This car must be used under adult supervision at all times. Do not use the car in the vicinity of stairs/public roads/cars and other dangerous areas.
Never use in the dark. A child could encounter unexpected obstacles and have an accident. Operate the vehicle only in the daytime or a well-lit area.
This car may only be used by one child at a time. The maximum weight of the user is 100 kg. During the usage of the car, the child must sit on the seat at all times.
Never allow the child to stand up while the car is moving.
While riding the car, never use the front/rear direction movement lever suddenly. Use it only, when the car is halted. Regularly check all the cable connections. Check whether any parts of the care became damaged. If any part of the car becomes damaged, stop using the car immediately and contact the distributor. If the car is not being used over a longer period of time, please disconnect all the cables from the batteries. The safe product usage period is 3 years.

EN ASSEMBLY INSTRUCTIONS

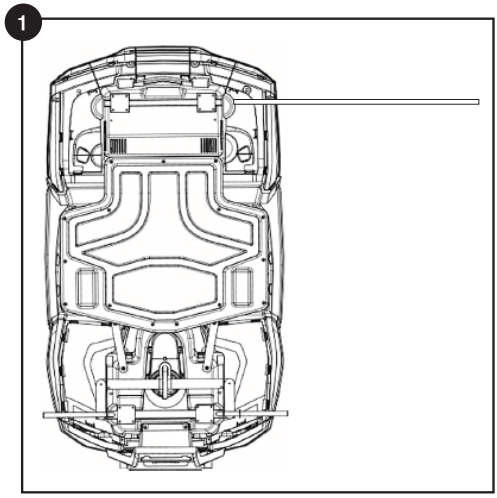

AXLE INSTALLATION

Install the rear axle and insert the rear axle directly into the corresponding position on the rear side of the car body.

2

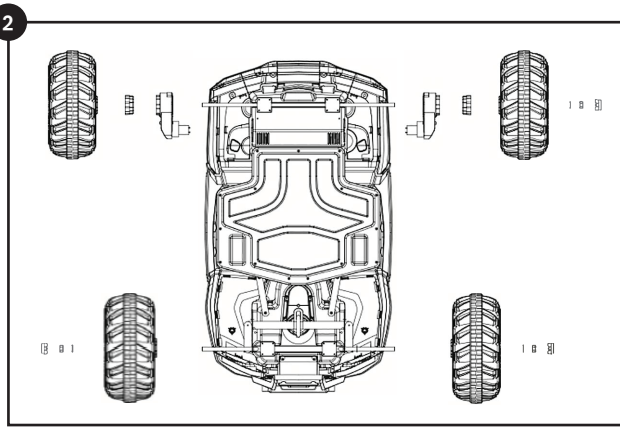

WHEELS INSTALLATION

The Front and rear wheels, of the installation of the wheel, gasket is put on the left and right side of the front axle, fixed with nuts, and clip on the wheel cover.

3

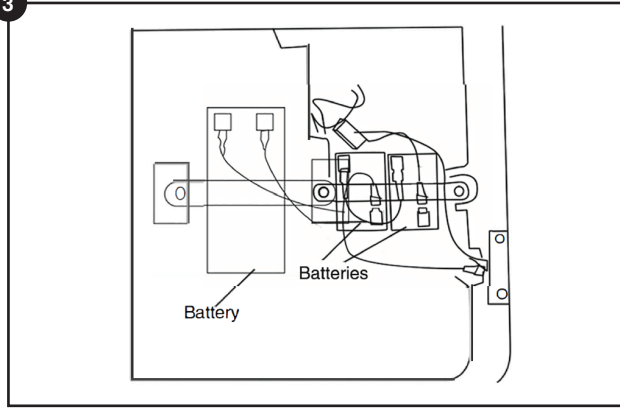

POWER CONNECTION

Open the battery box under the seat, remove the plastic cap from the battery socket, and align the red socket to the red plug on the battery. Make sure the music and lights are working properly.

4

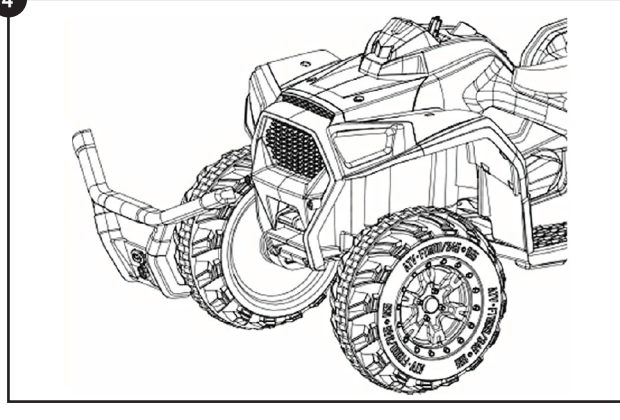

BUMPER INSTALLATION

Take the front bumper into the corresponding position of the car body, with four screws can be fixed.

5

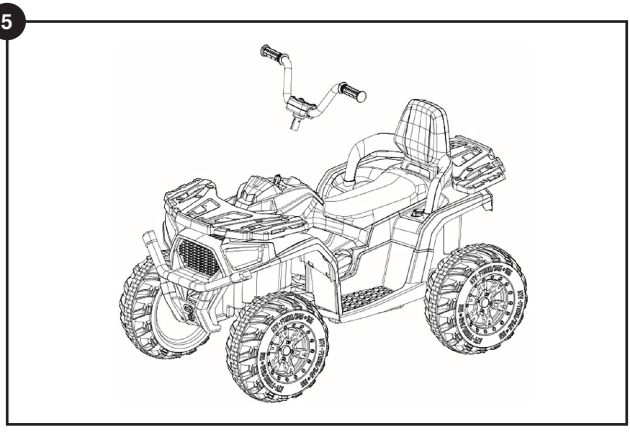

HANDLEBARS INSTALLATION

The installation of handlebars will put the handlebars into the steering shaft can be fixed with thread.

6

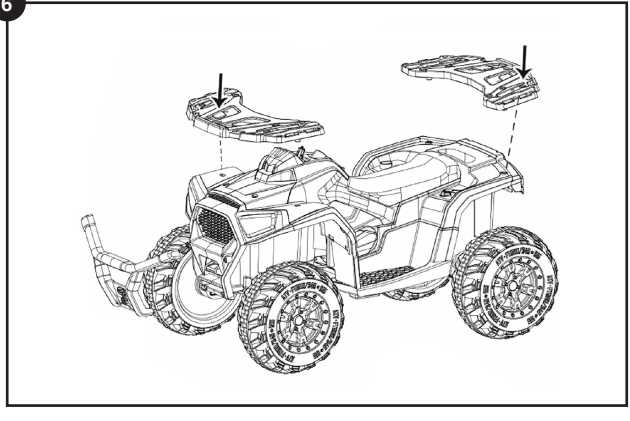

SHELF INSTALLATION

The mounting and taking shelf of the shelf is respectively stuck into the corresponding position of the car body, and is respectively fixed with four screws.

7

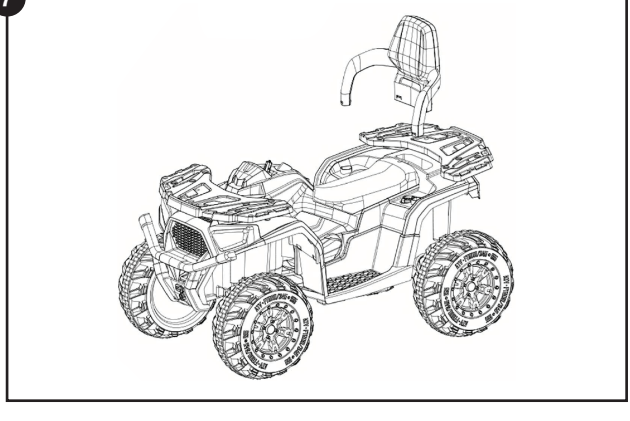

BACKREST INSTALLATION

Install the backrest and fasten the two buckle positions of the backrest into the corresponding position of the car body.

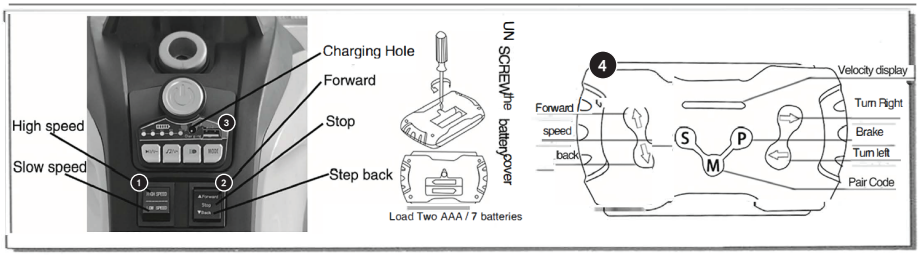

1. Speed switch
2. Forward/Back switch
3. Music player
4. Remote control

1. The manual rider sits down and switches on the power. Forward/ stop/ back switch set "forward" , foot pedal switch, car forward, release the foot pedal, car stop. Forward/ stop/ back switch set "back" , step on the foot switch, the car running backwards, release the foot switch, stop the car. The forward/ Stop/ back switch is in "stop" gear and the car can not run.

2. The remote control shows that code matching is required for the first time use. The product has built-in memory, no code matching is required for battery replacement.
2.1 Turn off the body power, hold down the "m" button of the remote control, do not release, 3 seconds after the first light began to blink, and then release the key.
2.2 At this point to open the body power switch, the remote control of the first light into the always bright state, the code success.
2.3 When the remote control is not in use 10 seconds will enter the hibernation state, press any key to wake up.
2.4 Key function description: "/\" forward, "V" backward, "<" left turn, ">" right turn, "s" speed, "p" brake, press "s" key to set speed, a one light for low speed, two lights for the medium-speed, three full light for high-speed, reversing only medium-speed. Press the "P" key for braking state, all lights should flash, if you want turn off the braking state press “P” again.

INSERTING BATTERIES INTO THE RC

To power the RC, two AA 1,5V batteries are needed. Remove the battery lid by unscrewing the screw on top of it. Remove the lid. Insert the batteries as shown on the diagram inside the battery container. Place the lid back on and lock it by tightening the screw.

EN BATTERY CHARGING

BATTERY CHARGING NOTES

• Before first use of the car, charge the batteries up fully. Always insert the adapter's tip into the socket in the car first and then put the plug into the socket (the charging process should be always carried out by an adult, never allow your child to use the AC adapter).

• When the car begins to lose power (moves much slower than usual), charge the batteries before they become completely depleted.
Battery charging should last about 10-12 hours. Do not charge the batteries for a period longer than 20 hour.
• It is typical, that the adapter and the batteries become hot during the charging process (max 60°C).
• Never turn the car ON while charging the batteries. The POWER SWITCH must be turned in OFF position when charging.
• Always use the AC adapter included with the car. Never use other batteries than those supplied with the car.
• The batteries need to be charged at least once a month, even when the car is not being used. This is to prevent from fully discharging and potential damaging the batteries.
• Never short-circuit the power layout.
• PREVENT FIRE AND ELECTRIC SHOCK:
• Use the only rechargeable battery and charger supplied with your vehicle. NEVER substitute the battery or the charger with another brand. Using another battery or charger my cause a fire or explosion.
• Do not use the battery or charger for any other product. Overheating, fire or explosion could occur.
• NEVER modify the electric circuit system. Tampering with the electric system may cause a shock, fire or explosion or my permanently damage the system.
• Do not allow direct contact between battery terminals. Fire or explosion can occur.
• Do not allow any type of liquid on the battery or its components.
• Do not open the battery. Battery contains lead acid and other materials that are toxic and corrosive.

EN DISPOSAL OF BATTERY

• Your sealed lead-acid battery must be recycled or disposed of in an environmentally sound manner.
• Do not dispose of your lead-acid battery in a fire. The battery may explode or leak.
• Do not dispose of a lead-acid battery in your regular, household trash. The incineration, land filling or mixing of sealed lead-acid batteries with household trash is prohibited by law.
• Return an exhausted battery to your local approved lead-acid battery recycle, such as a local seller of automotive batteries.
• Contact your local waste management officials for other information regarding the environmentally sound recycling and disposal of lead-acid batteries.
• The battery must be charged only by adult. Please charge the product before using!

problem description	probable cause	solution
the car is not moving	low battery voltage	charge the batteries fully up
	damaged battery	replace the battery with a new one
	cables disconnected	connect the cables back up
	damaged motor	repair or replace the motor
	rear wheel loose	adjust the rear wheel
	blown fuse	replace the fuse with a new one
	power is off	turn the car on with the power switch
the car is moving slowly	low battery voltage	charge the batteries fully up
	damaged motor	repair or replace the motor
	uneven terrain	use the car on flat surfaces
	overloading	max. user weight is 25 kg
	batteries worn out	replace the battery with a new one
batteries do not charge up	AC adapter or battery damaged	replace with new one
	charging socket damaged	replace the socket with new one
	AC adapter not connected	connect the plug into a socket
short range	batteries not fully charged	charge the batteries fully up
	worn out	replace the battery with a new one
jamming during driving	loose cables	connect the cables back together
	damaged motor	repair or replace the motor
loud noises	damaged motor	repair or replace the motor
RC not working	RC batteries depleted	replace batteries with new
	car out of range	stand closer to the car
	electromagnetic interference	move away from the EMI source
	transmitter damaged	replace the RC
	receiver damaged	replace the receiver unit

DE LISTE DER TEILE IN DER VERPACKUNG

Karosserie	1 pc	Vorderreifen	2 pcs
Rückenlehne	1 pc	Hinterräder	2 pcs
Fernbedienung	1 pc	Lenker	1 pc
Ladegerät	1 pc	Radkappen	4 pcs
Handbuch	1 pc	Regale	2 pcs

ACHTUNG: Bevor Sie das Auto zusammenbauen, überprüfen Sie bitte, ob alle aufgeführten Teile im Karton vorhanden sind.

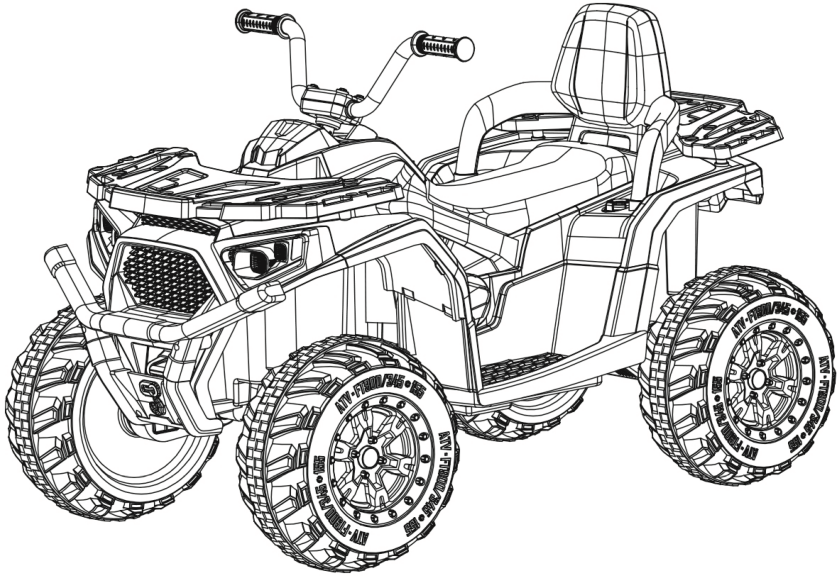

DE TECHNISCHE DATEN

batterie	12V 7Ah (1 Stück)
motor	12V 54W (2 Stücke)
AC-Ladegerät Eingang	Eingang: AC220V, 50Hz, Ausgabe: DC12V 1A
maximale Belastung	30 kgs
Betriebszeit nach dem Laden der Batterie	bis zu 2 Stunden nach voll aufladen
Geschwindigkeit	3.5 km/h
Alter des Nutzers	3-8 Jahre

DE WARNUNGEN

WARNUNGEN: Das Produkt darf ausschließlich von erwachsenen Personen zusammengesetzt werden. Das Produkt ist für Kinder unter dem 3. Lebensjahr nicht geeignet. Vor der ersten Nutzung sind die Batterien unbedingt vollständig zu laden (etwa 10–12 Stunden), andernfalls kann es zu einer unumkehrbaren Beschädigung der Batterien kommen. Das Fahrzeug darf nur unter Aufsicht eines Erwachsenen genutzt werden. Das Fahrzeug darf nicht in der Nähe von Treppen / öffentlichen Straßen / Fahrzeugen oder an anderen Gefahrenstellen genutzt werden. Das Fahrzeug darf nur von einem Kind gleichzeitig genutzt werden. Das Maximalgewicht des Nutzers beträgt 100 kg.
Während der Nutzung des Fahrzeugs muss das Kind auf dem Sitz sitzen. Ein Aufstehen während der Fahrt muss verhindert werden. Während der Fahrt darf der Hebel zur Richtungsänderung nach vorn /nach hinten nicht plötzlich betätigt werden. Es sind regelmäßig alle Kabelverbindungen und Batterien zu überprüfen. Prüfen Sie alle Fahrzeugelemente auf Beschädigungen. Sollte irgendein Element des Fahrzeugs beschädigt sein, dann ist die Nutzung sofort einzustellen und der Verkäufer zu kontaktieren. Wird das Auto über längere Zeit nicht genutzt, sollten die Kabel von den Batterien abgeklemmt werden. Der sichere Nutzungszeitraum des Produkts beträgt 3 Jahre.

DE MONTAGEANLEITUNG

1

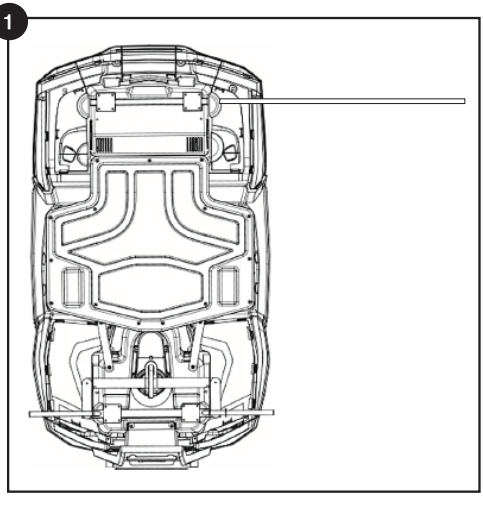

ACHSENMONTAGE

Bauen Sie die Hinterachse ein und platzieren Sie die Hinterachse direkt an der entsprechenden Position auf der Rückseite der Karosserie.

2

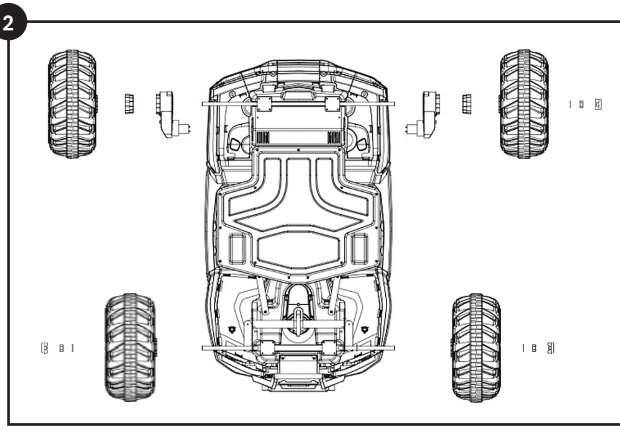

RADMONTAGE

Die Vorder- und Hinterräder werden montiert bevor die Dichtung auf der linken und rechten Seite der Vorderachse angebracht wird, dann werden die Räder aufgesetzt, mit Muttern befestigt und die Radkappe festgeklemmt.

3

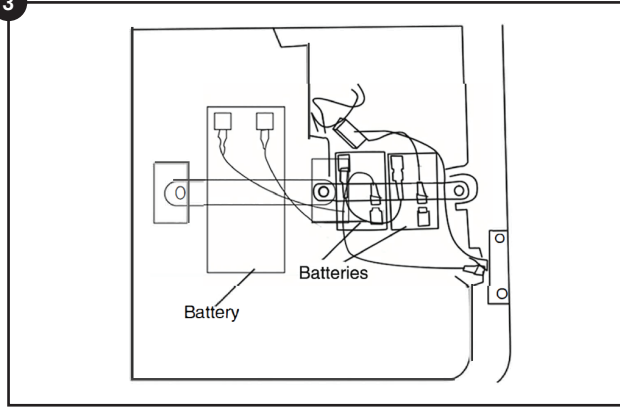

ENERGIEVERSORGUNG

Öffnen Sie das Batteriefach unter dem Sitz, entfernen Sie die Plastikkappe von der Batteriebuchse und stecken Sie die rote Buchse mit dem roten Stecker auf die Batterie. Stellen Sie sicher, dass Musik und Licht richtig funktionieren.

4

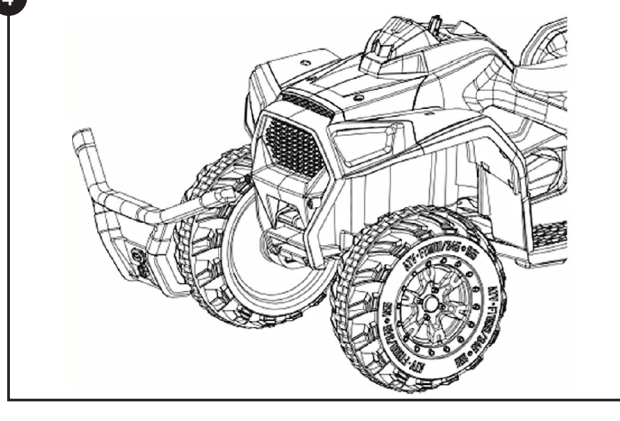

STOSSFÄNGERMONTAGE

Stellen Sie die vordere Stoßstange in die richtige Position Körper, mit der Möglichkeit der Befestigung mit vier Schrauben.

5

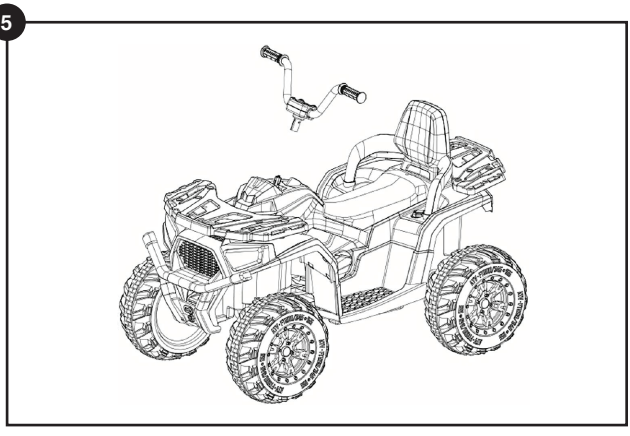

FAHRERMONTAGE

Lenker auf die Lenkwelle stecken, dann mit Gewinde befestigen

6

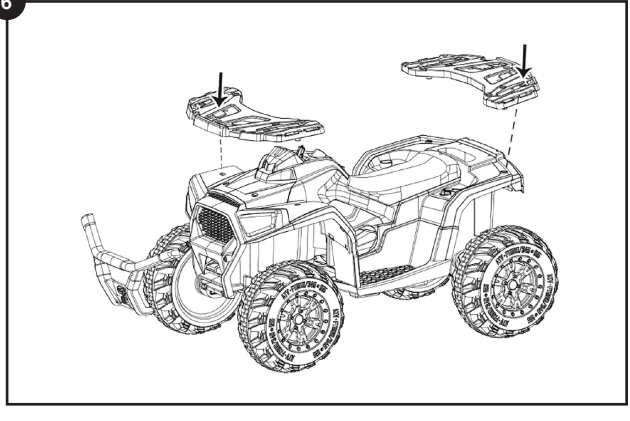

EINBAU VON REGALEN

Platzieren Sie die Regale entsprechend an den dafür vorgesehenen Stellen mit Schraubenlöchern für die Montage.

7

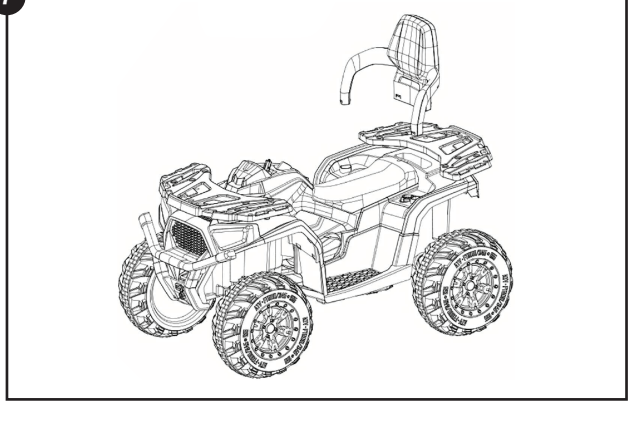

EINBAU DER RÜCKENLEHNE

Rückenlehne einbauen und befestigen die beiden Schnallenpositionen des Rückenlehne in die entsprechende Position der Karosserie.

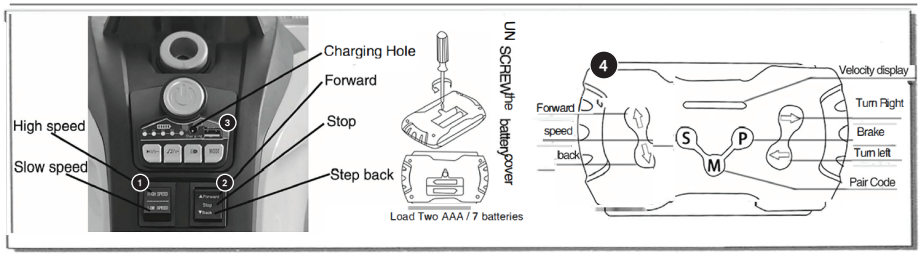

1. Geschwindigkeitsschalter
2. Richtungsschalter
3. Musikplayer
4. Fernbedienung

1. Der Handreiter setzt sich und schaltet den Strom ein. Vorwärts- / Stopp- / Rückwärtsschalter nach vorne stellen, Fußschalter, Auto vorwärts, Fußpedal loslassen, Auto anhalten. Nach vorne/ Stopp- / Rückwärtsschalter auf "rückwärts", Fußschalterstufe, Auto fährt rückwärts, langsamer; Fußschalter, Auto anhalten. Der Vorwärts- / Stopp- / Rückwärtsschalter befindet sich im "Stopp"-Gang und das Auto
Ich kann nicht rennen.

2. Die Fernbedienung zeigt an, dass bei der ersten Verwendung ein Codeabgleich erforderlich ist. Dies
Das Produkt hat einen eingebauten Speicher, es ist kein Code-Matching erforderlich, um die Batterie zu ersetzen.
2.1 Schalten Sie das Fahrzeug aus, halten Sie die Taste "m" auf der Fernbedienung 3 Sekunden lang gedrückt, nachdem die erste Leuchte zu blinken beginnt, und lassen Sie den Schlüssel los.
2.2 An dieser Stelle können wir das Fahrzeug einschalten. Wenn das Licht konstant leuchtet, bedeutet dies, dass die Fernbedienung erfolgreich gekoppelt wurde
2.3 Wenn die Fernbedienung nicht verwendet wird, gehen 10 Sekunden in den Ruhezustand, Drücken Sie eine beliebige Taste, um sie einzuschalten.
2.4 Beschreibung der Tastenfunktionen: "/ \" vorwärts, "V" rückwärts, "<" Linksdrehung, ">" Rechtsdrehung, "s" Geschwindigkeit, Bremse "p", Taste "s" drücken, um die Geschwindigkeit einzustellen, ein Licht für niedrige Geschwindigkeit, zwei Lichter für mittlere Geschwindigkeit, drei volle Lichter für hohe Geschwindigkeit, Rückwärtsfahren nur bei mittlerer Geschwindigkeit. Drücken Sie die Taste "P", um die Räder zu blockieren, alle Lichter sollten blinken, um die Räder zu entriegeln, drücken Sie erneut "P".

EINSETZEN DER BATTERIEN IN DIE RC

Zur Stromversorgung des RC werden zwei AA 1,5 V Batterien benötigt. Entfernen Sie die Batterieabdeckung, indem Sie die Schraube daran lösen. Entfernen Sie die Abdeckung. Legen Sie die Batterien wie im Bild gezeigt in das Batteriefach ein. Bringen Sie die Abdeckung wieder an und verriegeln Sie sie durch Anziehen der Schraube.

DE BATTERIELADUNG

ANMERKUNGEN ZUR LADUNG DER BATTERIEN

• Vor der ersten Nutzung des Fahrzeugs sind die Batterien unbedingt vollständig zu laden.
• Beim Laden ist immer zuerst der Stecker an die Ladebuchse am Fahrzeug anzuschließen und erst dann das Ladegerät mit der Steckdose zu verbinden.
• Das Ladegerät darf ausschließlich von Erwachsenen bedient werden – erlauben Sie Ihrem Kind nie die Verwendung des Ladegeräts.
• Verliert das Auto an Leistung (geringere Geschwindigkeit als normal), muss unbedingt vor der vollständigen Entladung der Batterien mit der Ladung begonnen werden. Die Ladung muss stetig über einen Zeitraum von 10 – 12 Stunden erfolgen. Die Batterien sollten nicht länger als 12 Stunden geladen werden.
• Ein Erhitzen der Batterien und des Ladegeräts (bis zu 60°C) während des Ladevorgangs ist normal.
• Während der Ladung muss die Ladekontrollleuchte brennen. Das Fahrzeug darf während des Ladevorgangs auf keinem Fall eingeschaltet werden.
• Zur Ladung darf ausschließlich das mit dem Fahrzeug gelieferte Ladegerät genutzt werden.
• Es sind keine anderen außer den mit dem Fahrzeug gelieferten Batterien einzusetzen.
• Es dürfen keine neuen und alten Batterien oder Batterien unterschiedlicher Typen gleichzeitig verwendet werden (Stromversorgung der Fernbedienung).
• Die Batterien müssen mindestens einmal monatlich geladen werden – selbst dann, wenn das Fahrzeug nicht genutzt wurde. Dies verhindert eine vollständige Entladung der Batterien und ihre potentielle Beschädigung.
• Es darf kein Kurzschluss hervorgerufen werden.

DE BATTERIEENTSORGUNG

• Der hermetische Blei-Säure-Akkus muss recycelt oder umweltgerecht entsorgt werden.
• Den Blei-Säure-Akku nicht im Feuer entsorgen. Es kann zu Explosionen oder Undichtigkeiten kommen.
• Den Blei-Säure-Akku nicht in einem normalen Papierkorb entsorgen. Es ist verboten, hermetische Bleibatterien mit Hausmüll zu verbrennen, zu lagern oder zu mischen.
• Weitere Informationen zum umweltfreundlichen Recycling und zur Entsorgung von Bleiakkus kann man bei der örtlichen Abfallbehörde erhalten.
• Nur Erwachsene dürfen den Akku aufladen. Den Akku vor Gebrauch aufladen!

Beschreibung des Problems	Wahrscheinliche Ursache	Lösung des Problems
Fahrzeug fährt nicht	zu geringe Batteriespannung	Batterien vollständig laden
	beschädigte Batterie	Batterie austauschen
	Kabel trennen	Kabel erneut anschließen
	beschädigter Motor	Motor reparieren oder austauschen
	gelöstes Hinterrad	Montage des Rades korrigieren
	durchgebrannte Sicherung	Sicherung austauschen
	Stromversorgung ausgeschaltet	Stromversorgung mit dem Schalter einschalten
Fahrzeug fährt nur langsam	zu geringe Batteriespannung	Batterien vollständig laden
	beschädigter Motor	Motor reparieren oder austauschen
	unebene Fläche	Fahrzeug auf ebener Straße verwenden
	Überlastung	maximale Ladefähigkeit 25 kg
	beschädigte Batterie	Batterie austauschen
Batterien laden nicht	Ladegerät oder Batterie beschädigt	beschädigtes Element austauschen
	Ladebuchse beschädigt	Buchse austauschen
	Ladegerät nicht angeschlossen	Ladegerät an der Steckdose anschließen
kurze Reichweite	zu geringe Batteriespannung	Batterien vollständig laden
	abgenutzt	Batterie austauschen
Motorstottern während der Fahrt	Verkabelung gelöst	Kabel korrekt anschließen
	beschädigter Motor	Motor reparieren oder austauschen
lauter Betrieb des Fahrzeugs	beschädigter Motor	Motor reparieren oder austauschen
Fernbedienung funktioniert nicht	Batterie der Fernbedienung entladen	Batterie austauschen
	Fahrzeug außerhalb der Reichweite	näher an das Fahrzeugherangehen
	elektromagnetische Störungen	magnetisches Feld vermeiden
	Beschädigung des Senders	Sender austauschen
	Beschädigung des Empfängers	Empfänger austauschen

PL KARTA GWARANCYJNA

Imię: _____

Nazwisko: _____

Kod pocztowy: _____

Miejscowość: _____

Telefon (wraz z kierunkowym): _____

Adres e-mail: _____

Produkt: _____

Model: _____

Kolor/wzór: _____

Akcesoria: _____

Data zakupu: _____

Kupujący (podpis): _____

Sprzedawca: _____

Dowiedz się więcej o tym produkcie i marce **Toyz by Caretero**.

DYSTRYBUTOR:
IKS 2 Mucha Sp. J.
ul. Rybnicka 9, 43-190 Mikołów, Polska
+48 32 226 06 06
e-mail: toyz@toyz.pl, www.toyz.pl

TOYZ® by CARETERO

PL WARUNKI GWARANCJI

1. **IKS 2 Mucha Sp. J.** udziela gwarancji na zakupiony produkt w okresie 12 miesięcy od daty zakupu.
2. Gwarant zapewnia nabywcy prawidłowe działanie produktu przy użytkowaniu zgodnym z jego przeznaczeniem i instrukcją użytkowania.
3. Wady produktu wykryte w okresie gwarancji będą bezpłatnie usuwane w terminie 21 dni od daty dostarczenia go, za pośrednictwem Sprzedawcy, do Serwisu. Okres gwarancji zostanie przedłużony o czas naprawy.
4. W przypadku wykrycia wady lub wystąpienia problemów z użytkowaniem, należy zwrócić się do punktu sprzedaży detalicznej z reklamowanym produktem, wypełnioną kartą gwarancyjną oraz przypiętym paragonem lub innym dowodem zakupu.
5. Reklamowany produkt należy oddać do naprawy w stanie czystym.
6. Podstawowym sposobem załatwienia reklamacji jest naprawa produktu przywracająca jego wartość użytkową.
7. Fakt i datę wykonania naprawy gwarancyjnej Serwis poświadcza na uniwersalnej karcie gwarancyjnej.
8. Gwarancja obowiązuje na terenie Rzeczypospolitej Polskiej.
9. Gwarancja przysługuje jedynie pierwotnemu nabywcy i nie podlega przeniesieniu na inne osoby lub podmioty.
10. Gwarancja na sprzedany produkt nie wyłącza, nie ogranicza ani nie zawiesza uprawnień kupującego wynikających z niezgodności towaru z umową.
11. Wszelkie inne sprawy i spory będą rozstrzygane przez odpowiedni sąd.
12. Zalecamy przechowywanie oryginalnego opakowania w celu zabezpieczenia produktu przed uszkodzeniami mogącymi nastąpić podsczas transportu do Serwisu.
13. Gwarancja nie obejmuje:
    - uszkodzeń powstałych w wyniku niewłaściwego przechowywania
    - uszkodzeń mechanicznych i termicznych powstałych w wyniku niewłaściwego użytkowania, bądź użytkowania niezgodnego z instrukcją użytkowania
    - zmiany koloru (odbarwienia) tkaniny przy silnym nasłonecznieniu lub stosowaniu niewłaściwych środków chemicznych
    - rozdarcia tkaniny wynikającego z winy nabywcy
    - naturalnego zużycia elementów będącego wynikiem eksploatacji
    - sytuacji, w której produkt nie został dostarczony do Serwisu w komplecie z oryginalnym dowodem zakupu
    - uszkodzeń powstałych w wyniku upadku
    - prób naprawy produktu lub jakichkolwiek zmian konstrukcyjnych wykonywanych przez osoby trzecie

data zgłoszenia	data naprawy	opis uszkodzenia	pieczątka serwisu

data sprzedaży

pieczątka i podpis sprzedawcy

Dowiedz się więcej o tym produkcie i marce Toyz by Caretero

DYSTRYBUTOR:
IKS 2 - Centrum Dystrybucji Artykułów Dziecięcych
ul. Rybnicka 9, 43-190 Mikołów, Polska
+48 32 226 06 06
e-mail: toyz@toyz.pl, www.toyz.pl

Learn more about brand Toyz by Caretero.

DISTRIBUTOR:
IKS 2 - Children's Goods Distribution Centre
9 Rybnicka Street, 43-190 Mikolow, Poland
+48 32 226 06 06
e-mail: toyz@toyz.pl, www.toyz.pl

Erfahren Sie mehr über das Produkt und die Marke!

VERTREIBER:
IKS 2 - Children's Goods Distribution Centre
9 Rybnicka Str., 43-190 Mikolow, Polen
+48 32 226 06 06
e-mail: toyz@toyz.pl, www.toyz.pl

www.facebook.com/ToyzBrand • www.youtube.com/ToyzChannel